**Arbeitsblatt: Galilei Pendel**

***Aufgabe G1***

Füllen Sie die Stückliste aus und tragen Sie die Ihre Kennzeichen (Zeichen) in die Abbildung ein.

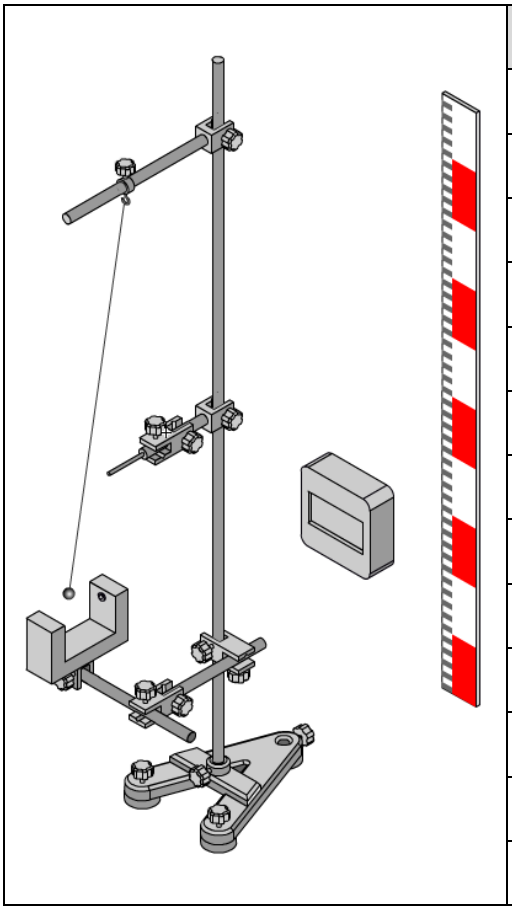

| Zeichen | Anzahl | Name |
|---|---|---|
| | | |
| | | |
| | | |
| | | |
| | | |
| | | |
| | | |
| | | |
| | | |
| | | |
| | | |
| | | |
| | | |

***Aufgabe G2 und G3***

Ergänzen Sie die folgende Tabelle.

| Länge l in m | Teillänge a in m | Periodendauer T in s | T in s (Überprüfung) |
|---|---|---|---|
| 1,00 | 0,50 | | |
| 1,00 | 0,80 | | |
| 0,55 | 0,35 | | |

***Aufgabe G4***

***Aufgabe G5***